VYZTUŽENÍ VNITŘNÍCH POVRCHŮ PONTONU
M 1 : 25

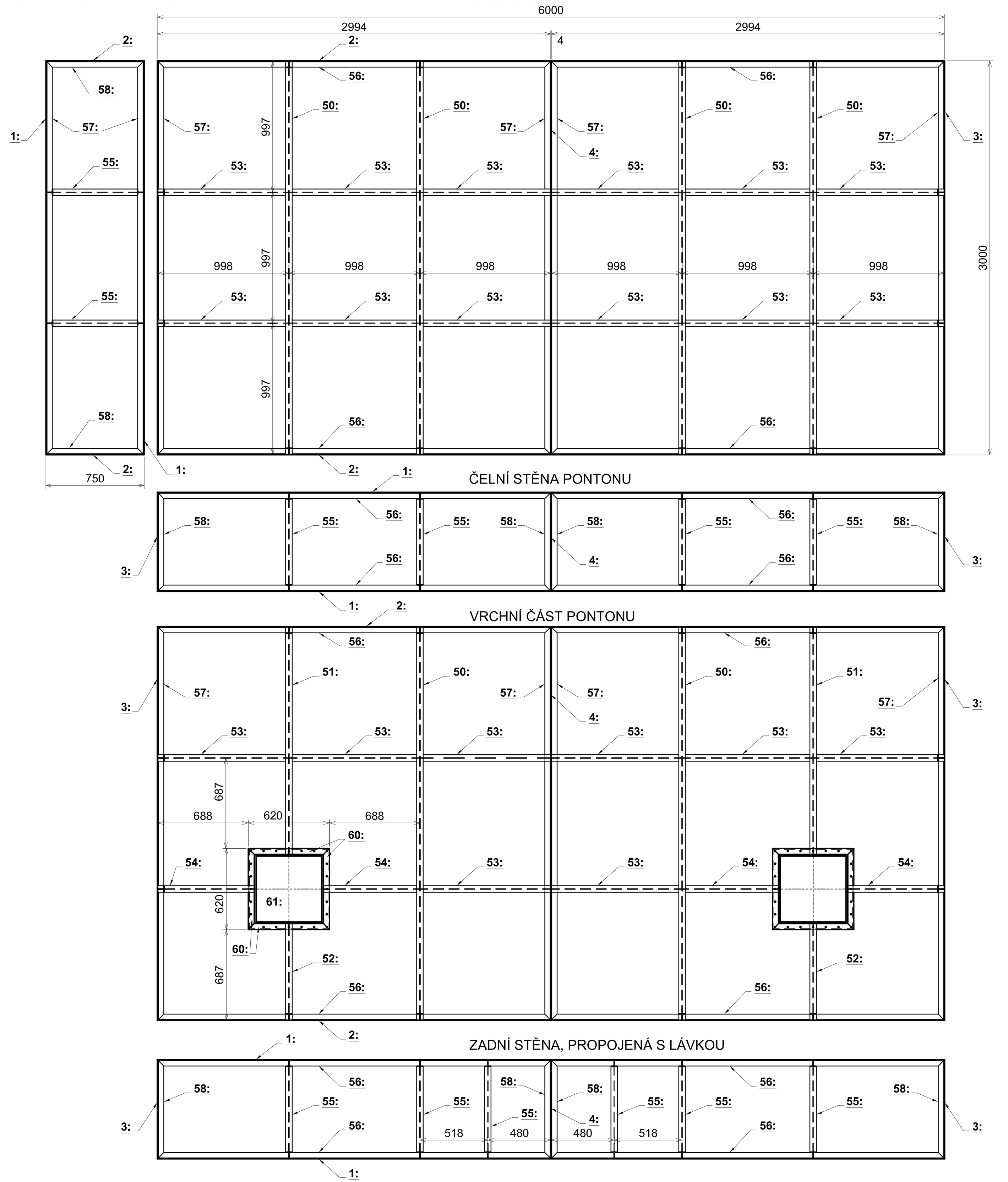

VNĚJŠÍ ČÁST PONTONU - NAPOJENÍ LÁVKY, RAMPA PRO PŘÍSTUP NA LOĎ
M 1 : 25

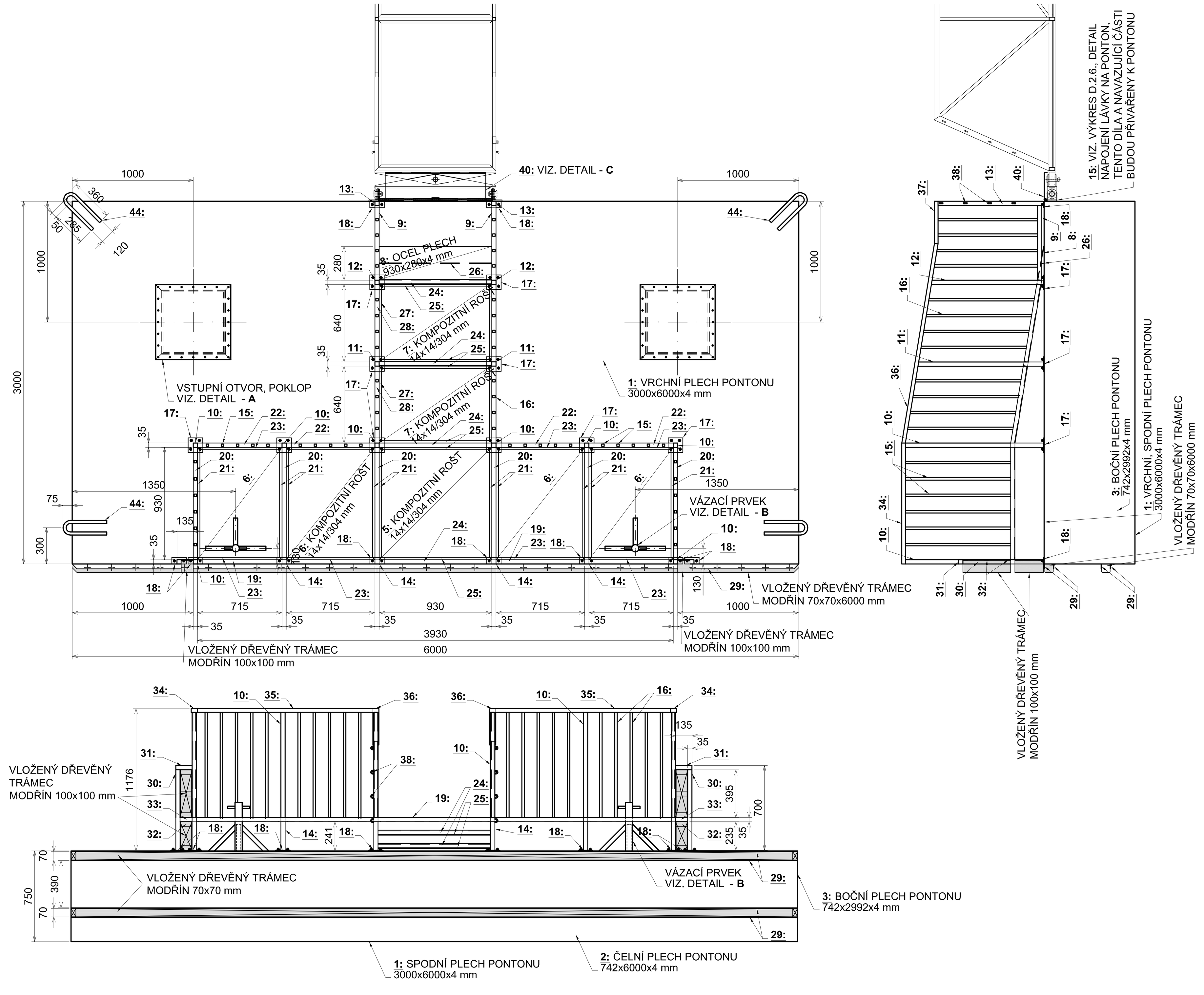

DETAIL C - OCELOVÝ KRYT KLOUBU LÁVKY
M 1 : 5

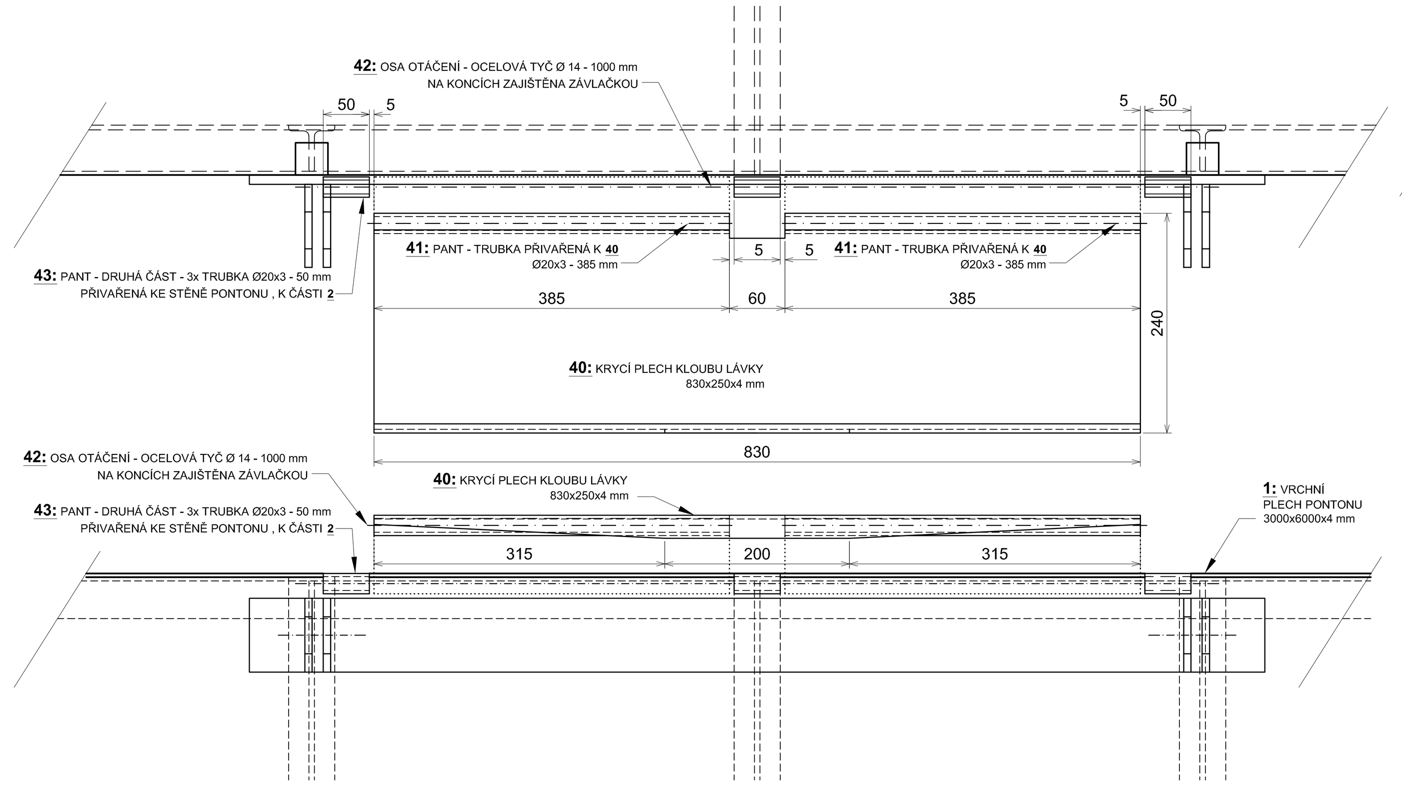

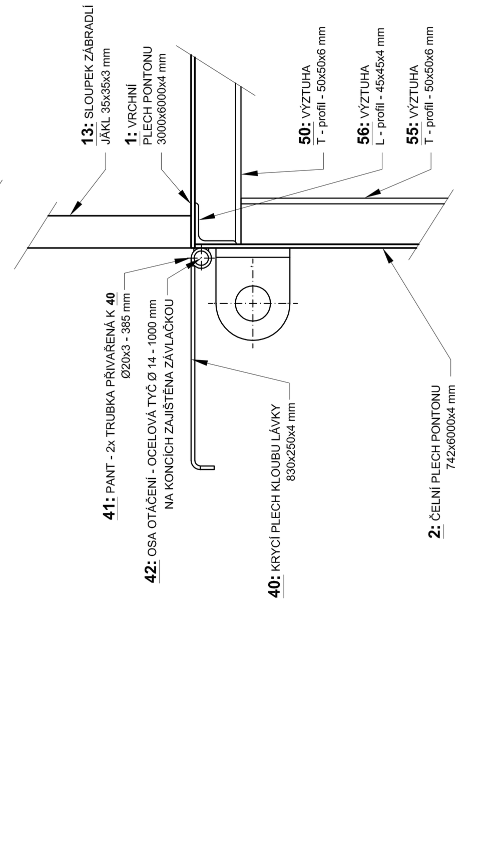

DETAIL A - POKLOP, VSTUPŮ DO KOMOR PONTONU
M 1 : 5

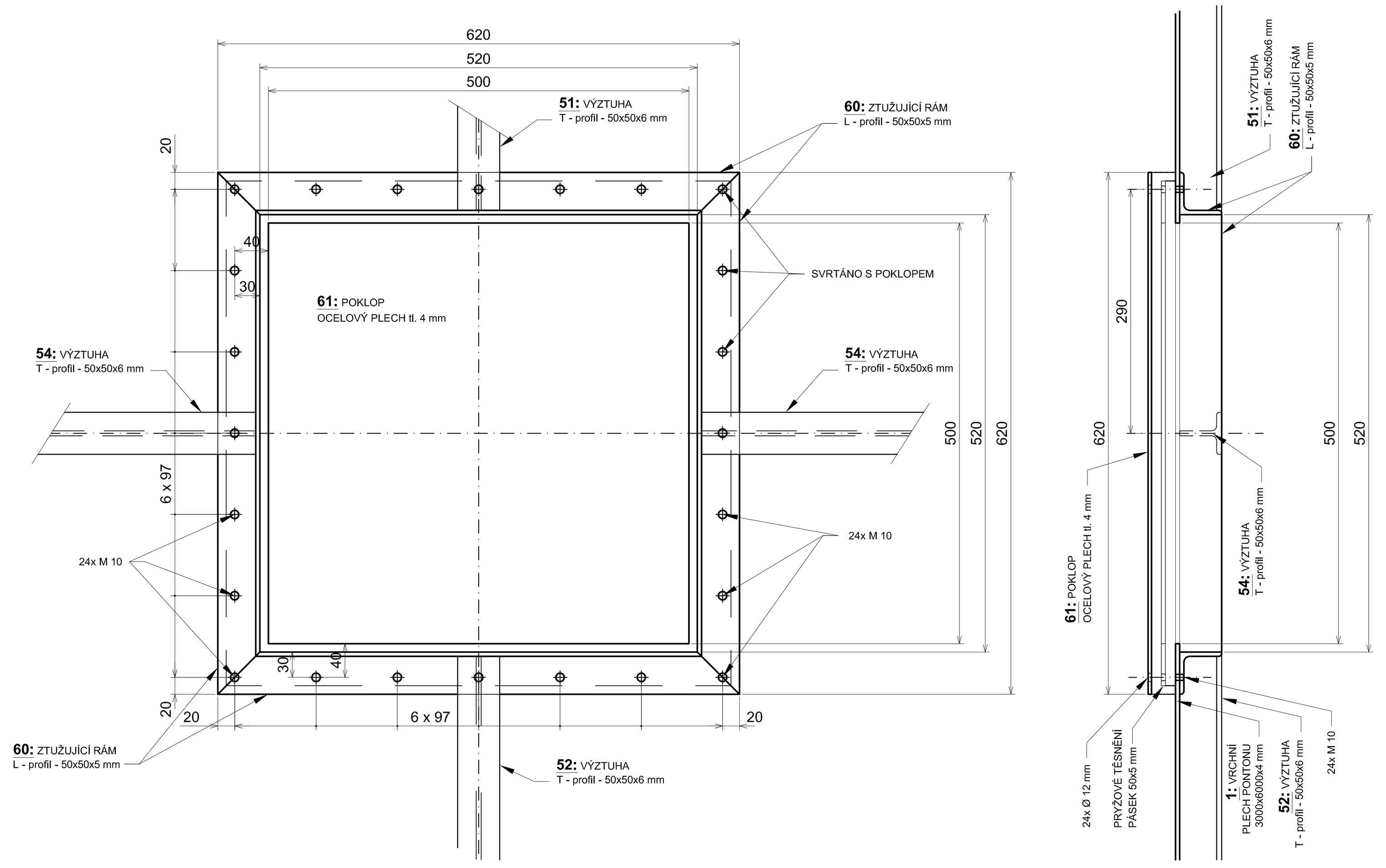

DETAIL E - DETAIL PATEK RAMPY
M 1 : 2

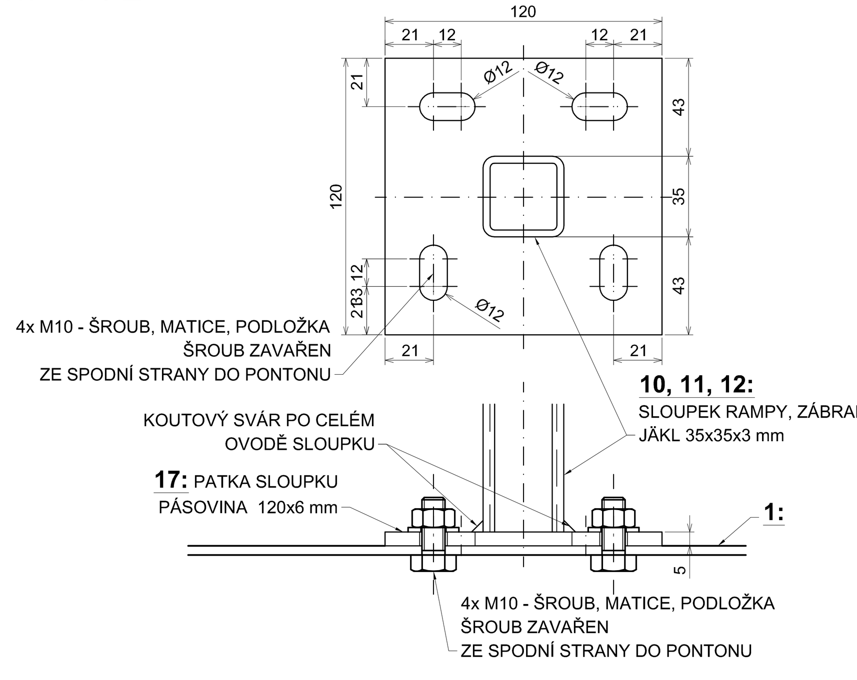

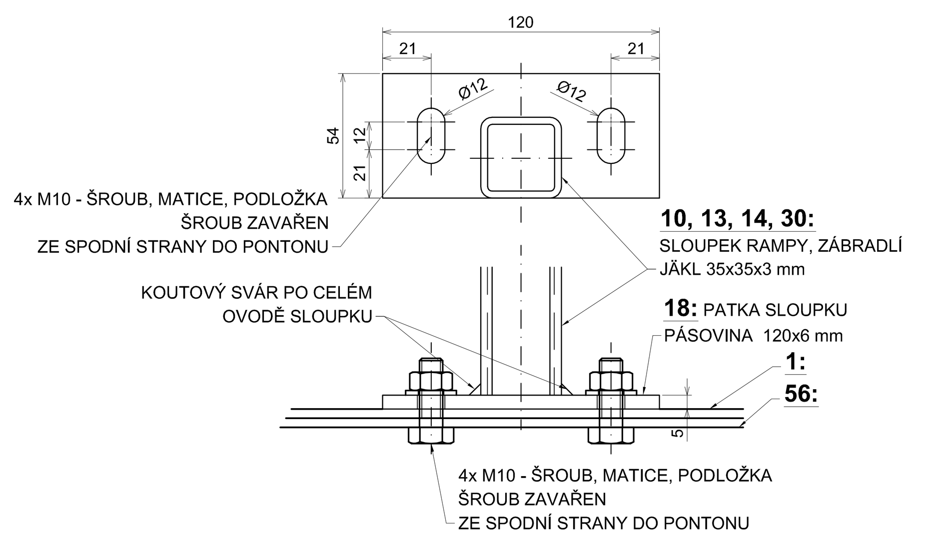

DETAIL B - VÁZACÍ PRVEK
M 1 : 5

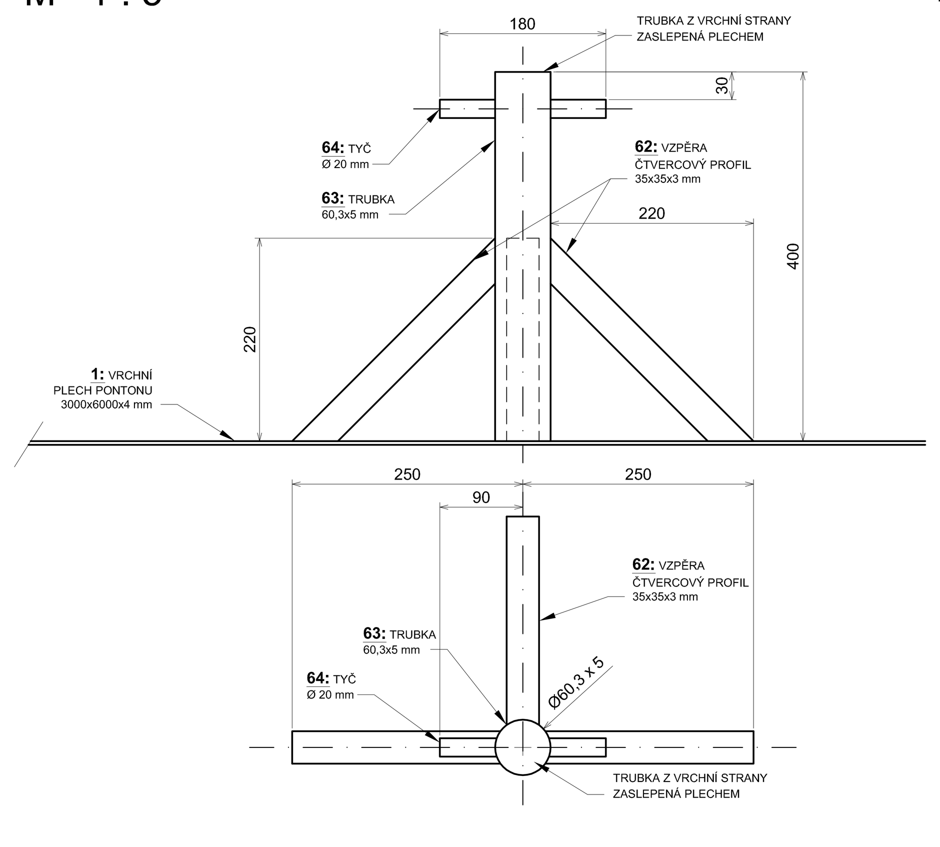

DETAIL D - KONSTRUKCE ODRAZNÝCH TRÁMCŮ
M 1 : 5

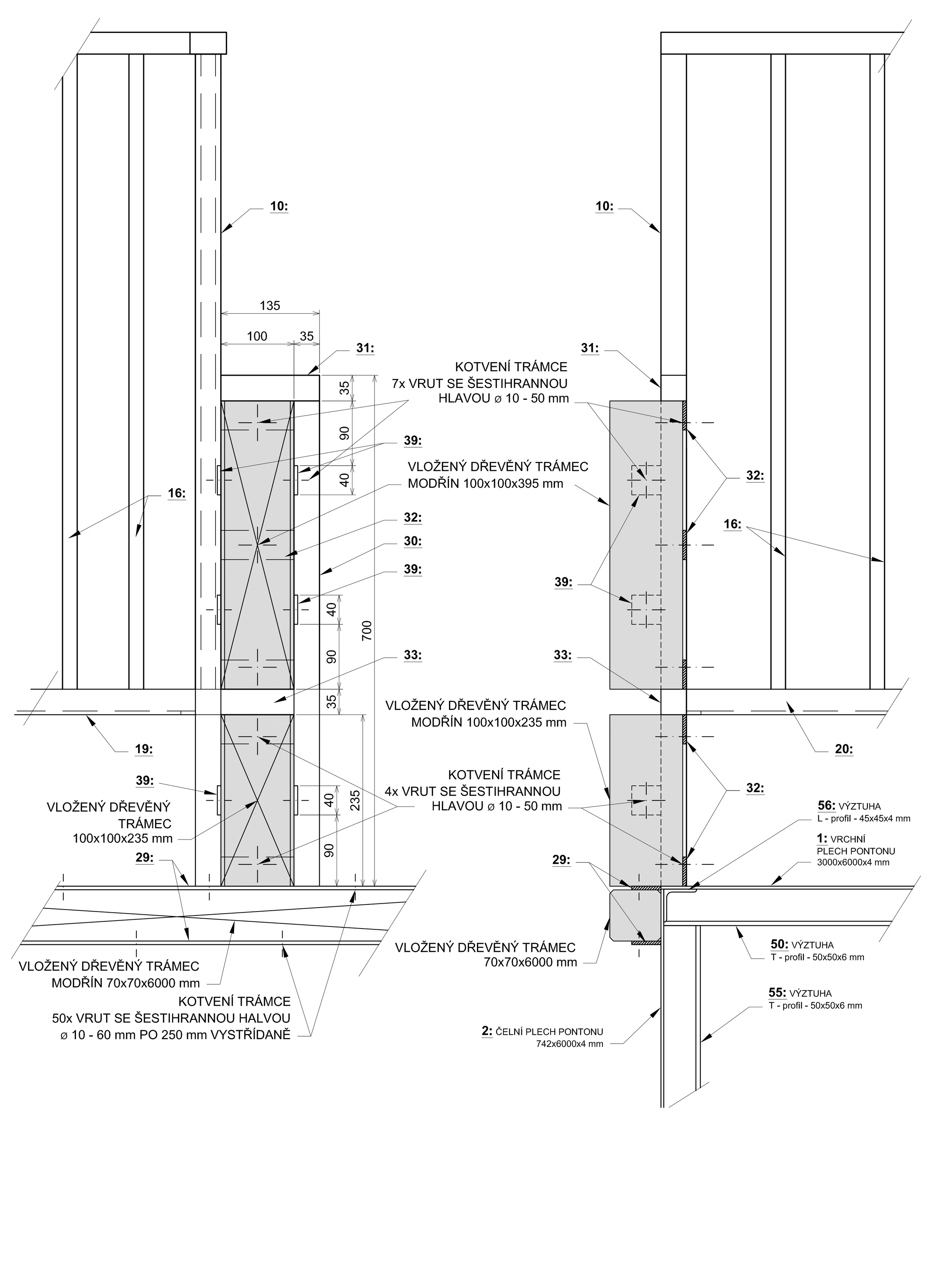

VÝPIS MATERIÁLU - PONTON

POLOŽKA	KS	NÁZEV	ROZMĚR (mm, mm x mm)	(kg/m/m²)	HMOTNOST (kg/kus)	POZINK CELKEM (kg)	KOMPOZIT CELKEM (kg)
1	2	SPODNÍ, VRCHNÍ PLECH PONTONU; 4 mm	3000 x 6000	32,0	576,0	1152,00	
2	2	ČELNÍ PLECH PONTONU; 4 mm	742 x 6000	32,0	142,5	284,93	
3	2	BOČNÍ PLECH PONTONU; 4 mm	742 x 2992	32,0	71,2	142,40	
4	1	STŘEDNÍ SVISLÝ PLECH PONTONU; 4 mm	742 x 2992	32,0	71,2	71,20	
5	1	KOMPOZITNÍ ROŠT; 14x14/30 - 1000	930 x 930	14,7	12,7		12,7
6	4	KOMPOZITNÍ ROŠT; 14x14/30 - 1000	930 x 715	14,7	9,77		39,10
7	2	KOMPOZITNÍ ROŠT; 14x14/30 - 1000	930 x 640	14,7	8,75		17,50
8	3	OCELOVÝ PLECH LÁVKY; 4 mm	930 x 280	32,0	8,33	25,00	
9	2	SPODNÍ DÍL ZÁBRADLÍ; JÁKL 35x35x3 mm	620	2,16	1,34	2,68	
10	8	SLOUPEK ZÁBRADLÍ RAMPY; JÁKL 35x35x3 mm	1140	2,16	2,46	19,70	
11	2	SLOUPEK ZÁBRADLÍ RAMPY; JÁKL 35x35x3 mm	1036	2,16	2,24	4,48	
12	2	SLOUPEK ZÁBRADLÍ RAMPY; JÁKL 35x35x3 mm	925	2,16	2,00	4,00	
13	2	SLOUPEK ZÁBRADLÍ RAMPY; JÁKL 35x35x3 mm	870	2,16	1,88	3,76	
14	4	SLOUPEK RAMPY; JÁKL 35x35x3 mm	235	2,16	0,51	2,03	
15	36	VÝPLŇ ZÁBRADLÍ; JÁKL 20x20x2 mm	870	1,10	0,96	34,45	
16	16	VÝPLŇ ZÁBRADLÍ ŠIKMÉ ČÁSTI RAMPY; JÁKL 20x20x2 mm	875	1,10	0,96	15,40	
17	10	PATKA SLOUPKU RAMPY; PÁSOVÁ OCEL 120x5 mm	120	4,95	0,59	5,94	
18	10	PATKA SLOUPKU RAMPY; PÁSOVÁ OCEL 120x5 mm	54	4,95	0,27	2,67	
19	1	RÁM RAMPY; PODÉLNÝ PRVEK; JÁKL 35x35x3 mm	3930	2,16	8,49	8,49	
20	6	RÁM RAMPY; PŘÍČNÝ PRVEK; JÁKL 35x35x3 mm	930	2,16	2,01	12,05	
21	10	RÁM ROŠTU; PÁSOVÁ OCEL 20x5 mm	930	0,82	0,76	7,63	
22	4	RÁM RAMPY; PODÉLNÝ PRVEK; JÁKL 35x35x3 mm	715	2,16	1,54	6,18	
23	8	RÁM ROŠTU; PÁSOVÁ OCEL 20x5 mm	715	0,82	0,59	4,69	
24	4	RÁM RAMPY; PŘÍČNÝ PRVEK; JÁKL 35x35x3 mm	930	2,16	2,01	8,04	
25	6	RÁM ROŠTU; PÁSOVÁ OCEL 20x5 mm	930	0,82	0,76	4,58	
26	1	PŘÍČNÁ VÝZTUHA; PÁSOVÁ OCEL 20x5 mm	930	0,82	0,76	0,76	
27	4	RÁM ROŠTU; PÁSOVÁ OCEL 20x5 mm	640	0,82	0,52	2,10	
28	4	RÁM RAMPY; PODÉLNÝ PRVEK; JÁKL 35x35x3 mm	640	2,16	1,38	5,53	
29	4	KOTVENÍ ODRAZNÉHO TRÁMCE; PÁSOVÁ OCEL 40x5 mm	6000	1,63	9,78	39,12	
30	2	SLOUPEK ODRAZNÍKU; JÁKL 35x35x3 mm	665	2,16	1,44	2,87	
31	2	VRCHNÍ PROPOJKA ODRAZNÍKU; JÁKL 35x35x3 mm	135	2,16	0,29	0,58	
32	10	KOTVENÍ ODRAZNÉHO TRÁMCE; PÁSOVÁ OCEL 40x5 mm	100	1,63	0,16	1,63	
33	2	STŘEDNÍ PROPOJKA ODRAZNÍKU; JÁKL 35x35x3 mm	100	2,16	0,22	0,43	
34	2	MADLO ZÁBRADLÍ, VODOROVNÉ; JÁKL 30x50x2 mm	1000	2,45	2,45	4,90	
35	2	MADLO ZÁBRADLÍ, VODOROVNÉ; JÁKL 30x50x2 mm	1570	2,45	3,85	7,69	
36	2	MADLO ZÁBRADLÍ, ŠIKMÉ; JÁKL 30x50x2 mm	1670	2,45	4,09	8,18	
37	2	MADLO ZÁBRADLÍ, VODOROVNÉ; JÁKL 30x50x2 mm	360	2,45	0,88	1,76	
38	8	ČLÁNEK ŘETĚZU 8x52	8x52				
39	12	PÁSOVÁ OCEL DOPLNIT; 40x5 mm	40	1,63	0,07	0,78	
40	1	KRYT KLOUBU; OCELOVÝ PLECH tl. 4 mm	830x250	32,0	6,6	6,64	
41	2	1/2 PANTU; OCELOVÁ TRUBKA pr. 20 x 3 mm	385	1,3	0,48	0,97	
42	1	OSA PANTU, OCELOVÁ TYČ pr. 14 mm	1000	1,22	1,22	1,22	
43	3	1/2 PANTU; OCELOVÁ TRUBKA pr. 20 x 3 mm	50	1,30	0,07	0,20	
44	2	VÁZACÍ OKO PONTONU; OCELOVÁ TYČ pr. 25 mm	750	3,87	2,90	5,81	
50	6	VÝZTUHA PONTONU; T- profil 50x50x6 mm	2992	4,50	13,46	80,78	
51	2	VÝZTUHA PONTONU; T- profil 50x50x6 mm	1731	4,50	7,79	15,58	
52	2	VÝZTUHA PONTONU; T- profil 50x50x6 mm	731	4,50	3,29	6,58	
53	20	VÝZTUHA PONTONU; T- profil 50x50x6 mm	995	4,50	4,48	89,55	
54	4	VÝZTUHA PONTONU; T- profil 50x50x6 mm	730	4,50	3,29	13,14	
55	14	VÝZTUHA PONTONU; T- profil 50x50x6 mm	642	4,50	2,89	40,45	
56	4	VÝZTUHA PONTONU; L- profil 45x45x4 mm	2994	2,80	8,38	33,53	
57	8	VÝZTUHA PONTONU, RÁM; L- profil 45x45x4 mm	2992	2,80	8,38	67,02	
58	8	VÝZTUHA PONTONU, RÁM; L- profil 45x45x4 mm	742	2,80	2,08	16,62	
60	8	STUŽENÍ OTVORU, RÁM; L-profil 50x50x5 mm	620	3,90	2,42	19,34	
61	2	POKLOP; OCELOVÝ PLECH tl. 4 mm	620x620	32,00	12,3	24,60	
62	6	VZPĚRA; JÁKL 35x35x3 mm	311	2,16	0,67	4,03	
63	2	TRUBKA BEZEŠVÁ; pr. 60,3 x 5 mm	400	6,82	2,73	5,46	
64	2	TYČ; pr. 20 mm	180	2,50	0,45	0,90	
	22	VRUT SE ŠESTIHRANNOU HLAVOU; 10x 50 mm	1	0,03	0,03	0,65	
	96	VRUT SE ŠESTIHRANNOU HLAVOU; 10x 60 mm	1	0,03	0,03	3,12	
CELKOVÁ HMOTNOST (kg)						2334,81	69,31

POZNÁMKA:
Konstrukce pontonu provedená z plechu a vyztužená T a L profily. Konstrukce rampy a zábradlí provedena z uzavřených profilů tzv. JÄCK.
Materiál: ocel S 235, jakostní třída čepu 4.6.
Sváry: ◺ a ▽ 3, 5, 8 a 10 mm. Sváry v oblasti madla budou zabroušeny před povrchovou úpravou.
Povrchová úprava: žárové pozinkování nástřikem, specifikace v technické zprávě.
Všechny uzavřené prostory profilů budou před zinkováním provrtány.
Na první sloupky zábradlí pontonu budou na vnější stranu přivařeny poloviny oka řetězu 8x52 mm. Ty budou sloužit pro uchycení řetězové zábrany mezi rampou pontonu a lávkou.

VÝŠKOVÝ SYSTÉM: B.p.v.

VYPRACOVAL	KRESLIL	ZODP. PROJEKTANT	KONTROLOVAL	
ING. K. WIMMER	ING. K. WIMMER	ING. T. KLEMŠA	ING. D. RICHTR	VODNÍ DÍLA - TBD a.s. Hybernská 40, 110 00 Praha 1 Tel.: 221408111 Fax: 224212803 www.vdtbd.cz
INVESTOR	Povodí Moravy, s.p., Dřevařská 11, 601 75 BRNO			
MÍSTO STAVBY	VD VRANOV			
	VD Vranov - rekonstrukce koruny hráze vč. průzkumu a jeřábové dráhy		PROJEKT Č. P 2199 / 15	ARCHIVNÍ Č. 2015 / 042
			DATUM 04 / 2015	STUPEŇ PDPS
			FORMÁT 12 A4	
OBSAH	SO 05 NÁHRADNÍ PŘÍSTAVIŠTĚ BĚHEM STAVBY PONTON		MĚŘÍTKO 1: 10, 1: 5 1: 2	ČÍSLO PŘÍLOHY SO 05 D.2.7